DA 1260
Hotte sous-encastrable
LED à éco. d'énergie et interrupteur coulissant pr. usage facile

- Design épuré – solution à faible encombrement de largeur 598 mm
- Niveau de puissance – 545 m3/h 545 m3/h au niveau intensif
- Filtrage efficace : filtre à graisse métallique inox à 10 couches
- Facilité de nettoyage : Miele CleanCover
- Pour chaque situation de logement : aspiration et recyclage

Code EAN: 4002515785669 / Numéro de matériel: 10546760 / Ancien Numéro de matériel: 28126055F

Modèle et design	
Coloris	Inox
Modèle	
Hotte classique	•
Modes de cuisson	
Type d'évacuation d'air	Convertible
Filtre à charbon actif en option	DKF 18-P
Confort d'utilisation	
Commande mécanique	•
Curseur	•
Niveaux de puissance (nombre sans niveau Booster)	3
Niveaux Booster	1
Efficacité et durabilité	
Consommation annuelle d'énergie en KWh/an	91,6
Classe d'efficacité énergétique (A+++ – D)	C
Classe du degré de saturation des graisses	A
Classe d'efficacité de la dynamique des fluides	D
Classe d'efficacité lumineuse	A
Confort d'entretien	
Intérieur du corps de la hotte facile à nettoyer – CleanCover	•
Système de filtration	
Nombre de filtre à graisses métallique en inox adaptés au lave-vaisselle (10 couches)	2
Éclairage	
Nombre x Watt	2 x 3 W
Puissance d'éclairage en Lx	330 lx
Température de couleur en K	3000 Kelvin
Ventilateur	
Ventilateur aspirant d'un seul côté	•
Moteur à courant alternatif (moteur AC)	•
Évacuation d'air	
Puissance de ventilation Niveau 1 (m^3/h) selon EN 61591	275
Puissance de ventilation Niveau 2 (m^3/h) selon EN 61591	315
Puissance de ventilation au niveau 3 (m^3/h) selon norme EN 61591	355
Puissance de ventilation au niveau Booster 1 (m^3/h)	545
Puissance acoustique au niveau 1 (dB(A) re 1 pW) selon norme EN 60704-3	57,0
Puissance acoustique au niveau 2 (dB(A) re 1 pW) selon norme EN 60704-3	60,0
Puissance acoustique au niveau 3 (dB(A) re 1 pW) selon norme EN 60704-3	64,0
Puissance acoustique au niveau Booster 1 (dB(A) re 1 pW) selon norme EN 60704-3	74,0
Pression sonore niveau 1 (dB(A) re 20 µPa) selon norme EN 60704-2-13	43,0
Pression sonore niveau 2 (dB(A) re 20 µPa) selon norme EN 60704-2-13	47,0
Pression sonore niveau 3 (dB(A) re 20 µPa) selon norme EN 60704-2-13	50,0

DA 1260
Hotte sous-encastrable
LED à éco. d'énergie et interrupteur coulissant pr. usage facile

Code EAN: 4002515785669 / Numéro de matériel: 10546760 / Ancien Numéro de matériel: 28126055F

Pression sonore niveau Booster 1 (dB(A) re 20 µPa) selon norme EN 60704-2-13	60,0
Air recyclé	
Puissance de ventilation au niveau 1 (m^3/h) selon norme EN 61591	165
Puissance de ventilation au niveau 2 (m^3/h) selon norme EN 61591	180
Puissance de ventilation au niveau 3 (m^3/h) selon norme EN 61591	195
Puissance de ventilation au niveau Booster 1 (m^3/h) selon norme EN 61591	220
Puissance acoustique au niveau 1 (dB(A) re 1 pW) selon norme EN 60704-3	71,0
Puissance acoustique au niveau 2 (dB(A) re 1 pW) selon norme EN 60704-3	72,0
Puissance acoustique au niveau 3 (dB(A) re 1 pW) selon norme EN 60704-3	73,0
Puissance acoustique au niveau Booster 1 (dB(A) re 1 pW) selon norme EN 60704-3	75,0
Pression sonore niveau 1 (dB(A) re 20 µPa) selon norme EN 60704-2-13	57,0
Pression sonore niveau 2 (dB(A) re 20 µPa) selon norme EN 60704-2-13	58,0
Pression sonore niveau 3 (dB(A) re 20 µPa) selon norme EN 60704-2-13	59,0
Pression sonore niveau Booster 1 (dB(A) re 20 µPa) selon norme EN 60704-2-13	62,0
Caractéristiques techniques	
Largeur du fût en mm	598
Hauteur du fût en mm	125
Profondeur du fût en mm	500
Poids net en kg	11,2
Longueur du câble d'alimentation électrique en m	1,5
Prise de terre	•
Hauteur minimale au-dessus des tables de cuisson électriques en mm	450
Distance de sécurité minimale au-dessus des tables de cuisson au gaz (puissance totale max. 12,6 kW, brûleur ≤ 4,5 kW) en mm	650
Nombre de phases	1
Puissance totale de raccordement en kW	0,23
Tension en V	230
Protection par fusible en A	10
Fréquence en Hz	50
Instructions de montage	
Raccord d'évacuation d'air supérieur	•
Diamètre du raccord d'évacuation d'air en mm	150
Gabarit de montage	•
Accessoires fournis	
Manchon de déviation pour recyclage	•
Clapet anti-retour	•

DA 1260
Hotte sous-encastrable
LED à éco. d'énergie et interrupteur coulissant pr. usage facile

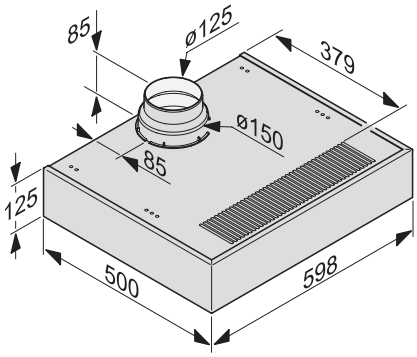

DA 1060, DA 1160, DA 1260 (Installation drawing)